Министерство общего и профессионального образования Ростовской области
Таганрогский филиал государственного бюджетного профессионального образовательного учреждения Ростовской области
«Донской строительный колледж»

СОГЛАСОВАНО:
Председатель цикловой комиссии
Специальных дисциплин
Протокол заседания от 16.11.16 №4_
_____Чернышева С.А.

УТВЕРЖДАЮ:
Зав. отделом по учебной работе
_____/_____/
_____Давыдова О.О.

Специальность 08.02.01 «Строительство и эксплуатация зданий и сооружений»
Тестовые задания к экзамену МДК 04.02 «Реконструкция зданий»
ПМ 04 Организация видов работ при эксплуатации и реконструкции строительных объектов

1.Комплекс строительных работ и организационно-технических мероприятий, связанных с изменением основных технико-экономических показателей здания с целью изменения условий эксплуатации, максимального восполнения утраты от имевшего место физического и морального износа, достижения новых целей эксплуатации здания называется:

а.реставрацией;
б модернизацией;
в.реконструкцией;
г.восстановлением;
д.усилением;
е.капитальным ремонтом

2.Изменение и обновление объемно-планировочного и архитектурного решений существующего здания старой постройки и его морально устаревшего инженерного оборудования в соответствии с современными требованиями, предъявляемыми действующими нормами к эстетике условий проживания и эксплуатационным параметрам жилых домов и производственных зданий называется:

а. реставрацией;
б.модернизацией;
в.реконструкцией;
г.восстановлением;
д.усилением
е.капитальным ремонтом

3.Комплекс строительных и организационно-технических мероприятий по устранению физического и морального износа, не предусматривающих изменение основных технико-экономических показателей здания или сооружения, включающих, в случае необходимости, замену отдельных конструктивных элементов и систем инженерного оборудования называется

б.модернизацией;
в.реконструкцией;
г.восстановлением;
д.усилением
е.капитальным ремонтом

4.Комплекс мероприятий, обеспечивающих повышение несущей способности и эксплуатационных свойств строительной конструкции или здания и сооружения в целом по сравнению с фактическим состоянием или проектными показателями называется:

б.модернизацией;
в.реконструкцией;
г.восстановлением;

д.усилением
е.капитальным ремонтом

5.Техническое состояние строительной конструкции или здания и сооружения в целом, при котором отсутствуют дефекты и повреждения, влияющие на несущую способность и эксплуатационную пригодность характеризуется как:

а.исправное;
б.работоспособное;
в.ограниченно-работоспособное;
г.недопустимое;
д.аварийное

6.Техническое состояние строительной конструкции или здания и сооружения в целом, при котором имеется снижение несущей способности и эксплуатационных характеристик, а также существует опасность для пребывания людей и сохранности оборудования (необходимо проведение страховочных мероприятий и усиление конструкций) характеризуется как:

а.исправное;
б.работоспособное;
в.ограниченно-работоспособное;
г.недопустимое;
д.аварийное

7.Здание следует считать ветхим (аварийным) при степени его физического износа составляющем:

а.30 … 50%;
б.40 … 60%;
в.50 … 70%;
г.60 … 80%;
д.80 … 100 %.

8.Какие из нижеперечисленных видов работ относятся к мероприятиям по переустройству:

а. устройство и расширение проемов в несущих и самонесущих стенах;
б.замена элементов перекрытия;
в. восстановление эксплуатационных качеств крыш;
г. перепланировка;

9.Какие из нижеперечисленных видов работ относятся к мероприятиям по реконструкции:

а.замена элементов перекрытия;
б. устройство мансард;
в. восстановление эксплуатационных качеств крыш;
г.утепление наружных ограждающих конструкций;

10. Какие из нижеперечисленных видов работ связаны с изменением высоты здания:

а.понижение отметки чистого пола 1-го этажа;
б. надстройка дополнительных этажей;
в.размещение на крыше открытого пространства, позволяющего создавать места для отдыха и озеленения;
г.замена совмещенной крыши на скатную

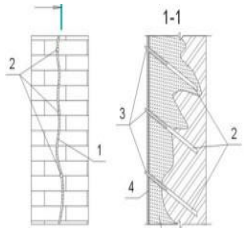

11. Заделка трещин в кирпичных стенах выполнена …

а.установкой двусторонних металлических накладок;
б.установкой скоб из арматурной стали;
в.установкой натяжных болтов по стальным
г. инъецированием цементного раствора;

д. вставкой кирпичных замков.

12. Заделка трещин в кирпичных стенах выполнена …

а.установкой двусторонних металлических накладок;
б.установкой скоб из арматурной стали;
в.установкой натяжных болтов по стальным
г. инъецированием цементного раствора;
д. вставкой кирпичных замков.

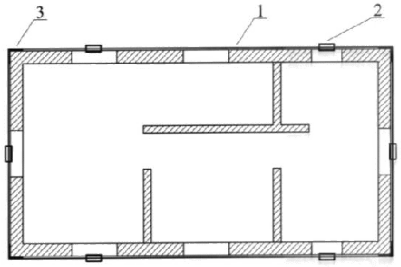

13. Вариант усиления стен здания крепление стен металлическими тяжами

а. внутри здания;
б.крепление стен металлическими тяжами снаружи здания;
в. крепление стен с комбинированным расположением

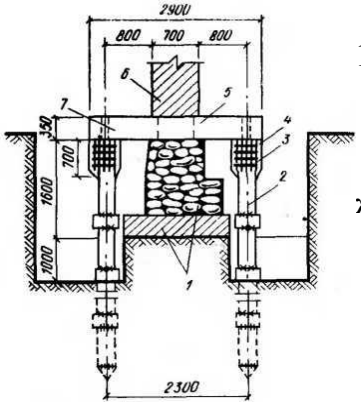

14. Вариант усиления фундамента выполнена с помощью

а.уширения железобетонной балки;
б.уширения бутового фундамента
в.перенос нагрузки от веса стены на монолитные железобетонные приливы;
г.перенос нагрузки от веса стены на буронабивные сваи

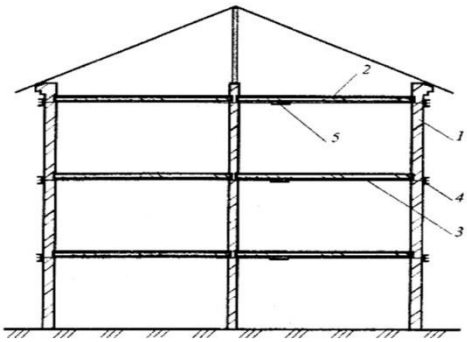

15. Вариант усиления стен здания крепление стен металлическими тяжами

а. внутри здания;
б.крепление стен металлическими тяжами снаружи здания;
в. крепление стен с комбинированным расположением

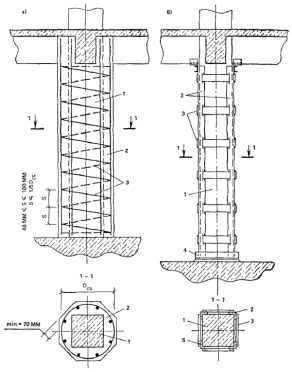

16. Вариант усиления колонны выполнен: рисунок

а) _____

б) _____

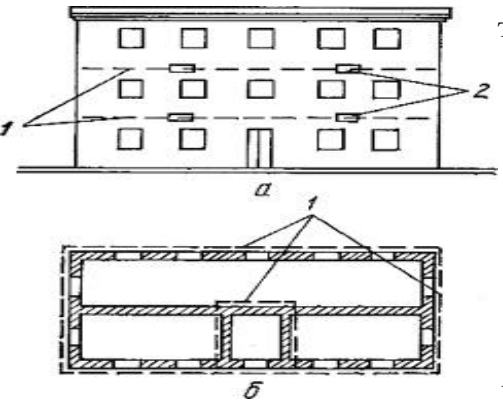

17. Вариант усиления стен здания крепление стен металлическими тяжами

а. внутри здания;

б.крепление стен металлическими тяжами снаружи здания;

в. крепление стен с комбинированным расположением

18. Вариант усиления простенка здания

а. металлической обоймой;

б.железобетонной обоймой;

в. отдельными стержнями

г.металлической сеткой

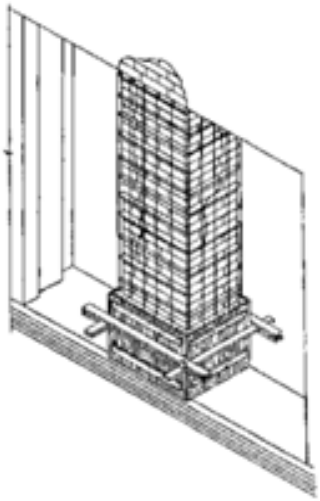

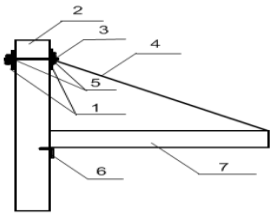

1 - Пластины - 100x100x10 мм
2 - Наружная стена
3 - Анкер диаметром 20 -24 мм
4 - Тяж диаметром 20 - 24 мм
5 - Гайка М20 - М24
6 - Уголок 100x100x10 мм
7 - Швеллер № 12 - 14

19. Схема усиления какого конструктивного элемента представлена на рисунке

а.балки;

б.плиты перекрытия;

в. балконной плиты

г.ригеля

20. Вариант усиления фундамента здания методом

а.инъекционных свай;

б.цементации;

в. устройством набетонки

г.переустройство фундаментов

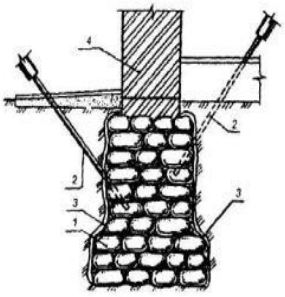

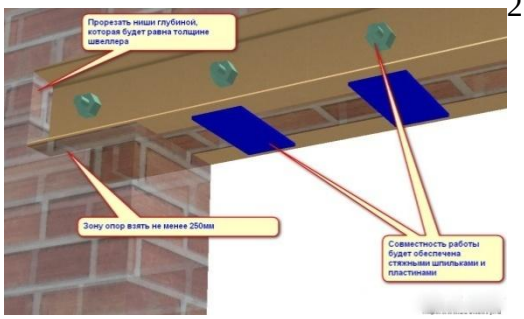

21. Замена какого конструктива выполнена на рисунке
а.перемычки;
б.балки;
в.балкона
г.плиты

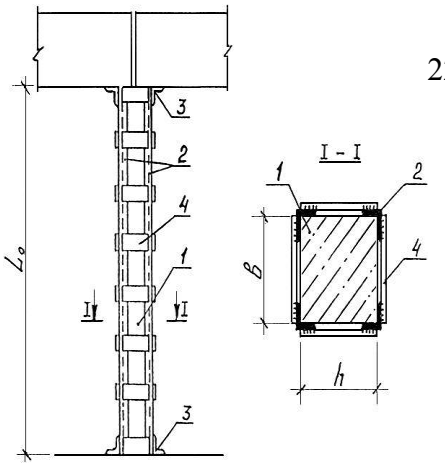

22. Вариант усиления железобетонной колонны
а. металлической обоймой;
б.железобетонной обоймой;
в. отдельными уголками
г.металлическими планками

23.При текущем ремонте рулонного покрытия кровли выполняются следующие операции:
- заплаточный ремонт;
-_____
- ремонт защитного слоя.

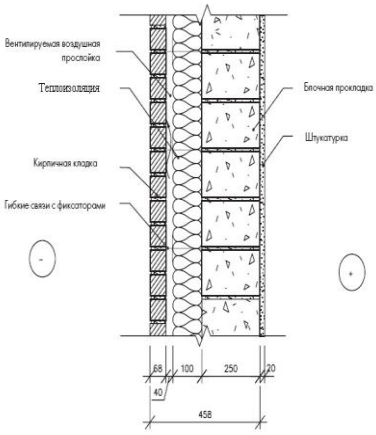

24.Вариант утепления наружных стен здания…
а.с наружной стороны при помощи кирпичной кладки;
б.с наружной стороны с экранированием листовыми материалами;
в внутренней стороны с помощью керамзитобетонных плит;
г. внутри стены при помощи дополнительной теплоизоляции

25.Усиление кирпичного столба выполнено:
а. стальной обоймой;
б. армированной растворной обоймой;
в.железобетонной обоймой;
г.кирпичной обоймой.

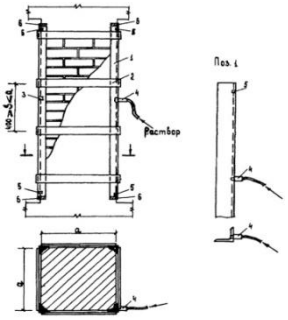

26.Первым этапом проведения реконструкции здания является:

а. проведение детального обследования конструкций здания;

б. определение резерва несущей способности конструкций;

в.технико-экономическое обоснование проведения реконструкции;

г.подведение предварительного осмотра и преддоговорных работ.

27.Заключительным этапом выполнения проектных работ по реконструкции является:

а.проведение детального обследования конструкций здания;

б.определение резерва несущей способности конструкций;

в. технико-экономическое обоснование проведения реконструкции;

г.разработка проекта производства работ

28. ……..- это совокупность мероприятий, которые укрепляют памятники архитектуры и защищают их от разрушения.

а. модернизация;

б.капитальный ремонт;

в.реставрация;

г.консервация;

д. реконструкция.

29…….. восстановление в первоначальном виде архитектурных произведении, пострадавших от времени или испорченных, искаженных последующими переделками

а. модернизация;

б.капитальный ремонт;

в.реставрация;

г.консервация;

д. реконструкция

30.Вариант усиления деревянных балок перекрытия при реконструкции здания– это вариант усиления с помощью

а.увеличение сечения балок накладными пластинами;

б.деревянных протезов;

в. металлических протезов;

г.пристенного прогона;

д.горизонтального стягивающего устройства.

31.Фундамент из бутовой кладки при его реконструкции пришлось усилить из-за…

а.изменения пола подвала;

б.вымывание раствора из швов кладки;

в.снижение морозостойкости;

г.высокого уровня стояния грунтовых вод.

32.Комфортность – это

а.характеристика прочности, долговечности, важности, основательности.

б.наиболее благоприятные условия для жизнедеятельности людей, благоустроенность и уют жилищ, оптимальное соотношение параметров микроклимата (температуры, относительной влажности, воздухообмена).

в.изменение планировочной структуры здания, секции, квартиры (перепланировка) в соответствии с современными требованиями комфортности и технологии эксплуатации объекта;

33.Модернизация – это

а. совокупность работ и мероприятий, связанных с повышением потребительских качеств зданий, сооружений, коммуникаций, их частей и элементов, с приведением эксплуатационных показателей к уровню современных требований в существующих габаритах.

б. улучшение качества и количества услуг, повышающих комфортность и экономичность эксплуатации зданий и сооружений: изменение планировочной структуры здания, секции, квартиры (перепланировка) в соответствии с современными требованиями комфортности и технологии эксплуатации объекта;

в.оснащение недостающими инженерными системами, оснащение восстанавливаемых систем оборудованием и приборами новых поколений, отвечающих наиболее прогрессивным технологиям эксплуатации и требованиям комфортности.

34.Кадастр городской – это

а.государственная система регистрации и учета земельных участков и недвижимости

б.календарная продолжительность функционирования конструктивных элементов и здания в целом при условии осуществления мероприятий технического обслуживания и ремонта

в.квалифицированная оценка проектов, технологических и технических решений, условий строительства, эксплуатации и переустройства зданий, причин возникновения дефектов

35.Разрушение конструкции –это

а.отрыв, расчленение на части, разделение сплошной конструкции на отдельные части под действием нагрузок и воздействий

б.работы, проводимые в зданиях и инженерных сетях, пострадавших в результате стихийных бедствий и техногенных повреждений.

в.включают в себя устранение небольших повреждений, ремонт и восстановление поврежденных зданий для временного использования, расчистку поврежденных зданий для временного использования, расчистку территорий, снос не подлежащих использованию зданий и сооружений.

г.комплекс строительных работ и организационно-технических мероприятий по устранению физического и морального износа, не связанных с изменением основных технико-экономических характеристик здания.

36.Усиление конструкций – это

а.восстановление утраченных характеристик строительных конструкций или их повышение с целью приведения в соответствие с изменившимися условиями эксплуатации

б.определение технического состояния и эксплуатационных свойств конструктивных элементов зданий, соответствия их нормативными параметрами и режимам функционировании

в.комплекс строительных работ и организационно-технических мероприятий, связанных с изменением основных технико-экономических показателей здания

37.Основным конструктивно-технологическим приёмом реконструкции без изменения расчётной схемы является сохранение

а.наружных и внутренних стен, лестничных клеток.

б.наружных и внутренних стен

в.лестничная клетка

38.Реконструкция с блокировкой зданий производится для

а.уменьшение площадей
б.увеличения площадей
в.увеличения площадей, а также для технологической связи отдельных корпусов.

39.Градостроительныезадачиреконструкции–это

а. понимается как комплекс мероприятий, обеспечивающих восстановление утраченного архитектурно-исторического облика здания.
б. комплекс работ, проводимых для улучшения эксплуатационных качество объекта (для уменьшения физического и морального износа).
в.заключаются в улучшении планировочной структуры города, оздоровлении и городской среды, повышении архитектурно-пространственных качеств застройки, совершенствовании транспортной инженерной инфраструктур.

40.Демонтаж строительной конструкции —

а. механизированный процесс.
б. процесс по частичному ее разрушению с целью членения на отдельные элементы и с последующей их вывозкой.
в. вручную или с применением ручных машин в целях максимального выхода материалов для их повторного использования.

41.При разработке котлованов важно не допустить промерзания их основания. С этой целью при рытье котлована грунт разрабатывается -

а. на 15-20 см выше проектной отметки
б.на 20-25 см выше проектной отметки
в. на 25-30 см выше проектной отметки

42.Сколько стадий разработки проектной документация предусматривается при реконструкцию жилого фонда в пределах квартала

а.2
б.4
в.6

43.Для чего проводится подготовка усиливаемой конструкции?

а) для надежного сцепления с ней бетона;
б) для удобства в работе;
в) для чистоты поверхности;
г) для исправной работы конструкции

44.В каком случае при реконструкции квартирного пространства необходимо выселят жильцов из дома?

а. при изменении количества квартир;
б. без изменения количества квартир;
в.при перепланировке квартиры.

45.Сколько существует категорий зданий старой застройки?

а. 1;
б. 2;
в. 3

46.Какой метод применяется при локальных повреждениях конструкций?

а. метод усиления без изменений схемы работы;
б. метод усиления с изменением схемы работы;
в. метод уширения.

47.Виды дренажей

а.горизонтальный , вертикальный и комбинированный

б.глубинный и поверхностный.

в. комбинированный и глубинный

г. поверхностный

48. Реконструкция здания с изменением функционального назначения возможна в следующих вариантах:

а. жилое здание переоборудуется в общественное,

б._____

в.промышленное в общественное, либо жилое.

50. Самый распространенный дефект деревянных балок

а. загнивание из-за конденсационного увлажнения концов балок,

б. поражение древесины грибком.

в. превышение величины расчетной нагрузи

г. плохая вентиляция

51. Усиление деревянных конструкций квалифицируются по влиянию элементов усиления на схему работы усиливаемой конструкции:

а. без изменения прежней схемы работы деревянных конструкций;

б._____

52.Частичная замена кладки фундамента осуществляется при:

а. образовании пустот в швах кладки и небольшом разрушении материала

б. при средней степени разрушения материала при этом нагрузка на фундамент не увеличена или увеличена незначительно

в. при значительном разрушении материала при этом нагрузка увеличена незначительно или несущей способности достаточно

г. увеличение нагрузки на фундамент и недостаточно несущей способности.

53. …….называется процесс приведения монтируемого элемента в проектное положение на конечной стадии перемещения элемента в пространстве относительно разбивочных осей и отметок.

а. выверкой конструкции.

б.проверкой конструкции.

в. монтажом конструкции

г. устройством конструкции

54. Этот механизм монтируются в оконных проемах на высоте, обеспечивающей вертикальный подъем грузов и подачу их внутрь зданий.

а. приставной кран

б. краны «в окно».

в. высотная мачта

г. вышка

55. Ремонт стен крупнопанельных и крупноблочных зданий сводится к устранению:

а. продувания, промокания и промерзания вертикальных и горизонтальных стыков панелей и блоков;

б.продувания и промерзания по периметру оконных и дверных блоков;

в._____

г. деформации стен зданий, построенных на просадочных грунтах;

е.разрушений фактурного и теплоизоляционного слоев в панелях

56. До наступления зимних условий на застраиваемой площадке должны быть выполнены мероприятия:

а. по предохранению от промерзания подлежащего разработке земельного участка (предварительное рыхление, удержание снегового покрова).

б. обваловка территории стройплощадки.

в.утепление подсобных помещений

г.очистка строительной площадки

57. Разработка технической документации производится в две стадии:

I— технический проект;

II— _____

58.ПТД-……

а. проектно-технологическая документация

б.проектно-техническая документация.

в.проект и технология выполнения домов

г.производство технической документации

59…..здания выполняется для повторного использования конструкций и материалов, а также при невозможности или неэффективности применения методов разрушения

а. разборка

б.реконструкция.

в.капитальный ремонт

г.разрушение

60.Работы по восстановлению и усилению фундамента, как правило начинаются с

а. с цоколя

б с нуля.

в.со вскрытия участка тела фундамента

г.общей оценки фундамента.