1 ВАРИАНТ.

1. При размещении теплогенератора в отдельном помещении последнее должно иметь объем не менее…
2. Помещение, где установлено газовое оборудование, должно быть оборудовано вытяжной вентиляцией из расчета…
3. Диаметр продувочного газопровода следует принимать не менее…
4. Ответственность за безопасную эксплуатацию работающих бытовых газовых приборов в домах и квартирах, за содержание их в соответствии с требованиями инструкции несут…
5. Следует устанавливать отключающее устройство на продувочных газопроводах?
6. Площадь поперечного сечения дымохода для газового котла должна быть:
7. Контроль за содержанием горючих газов в атмосфере газоиспользующих объектов производится…
8. Исполнительным механизмом регулятора является…
9. При повышении контролируемого давления газа, клапан регулятора…
10. Верхний предел срабатывания ПЗК не должен превышать максимальное рабочее давление после регулятора более чем на….
11. Предохранительно-запорный клапан выполняет функцию…
12. Регулятор должен выполнять функции…
13. Грузовой рычаг предохранительно-запорного клапана ПКН (ПКВ) входит в зацепление с
14. После устранения причин, вызвавших срабатывание отсечного клапана, открытие его производится только…
15. Как на строительном чертеже называют вид здания спереди?
16. Как на строительном чертеже называют вид здания сверху…
17. Какой масштаб применяют на строительных чертежах…
18. Что означает аббревиатура АГНКС, ГРС, СУГ
19. При нанесении на схемы технических характеристик объектов используются единицы измерения: Давления, расхода газа, диаметра.
20. Какой минимальный диаметр стальных труб допускается для внутренних газопроводов:
21. Природный газ, который подаётся в дома в баллонах, называют
22. Каким должен быть цвет пламени горелки?
23. На каком расстоянии от плиты и отопительных батарей располагают газовый баллон внутри дома?
24. Условное обозначение ПГ-4 расшифровывается как:
25. Горелки, в которых образование газо-воздушной смеси происходит за счет энергии струи газа называются:
26. Задвижка это:
27. Комбинированные горелки – это горелки, работающие одновременно или раздельно:
28. Рабочее давление в баллоне СУГ на 50 литров:
29. Составные части колонки

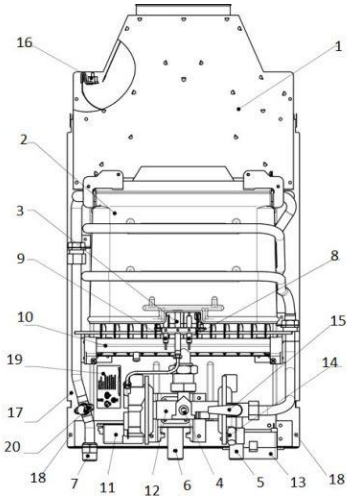

30. Составные части котла.

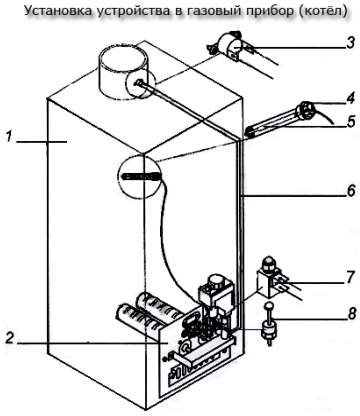

31. Что должна обеспечивать автоматика безопасности при ее отключении или неисправности?
32. Какие расчеты должны выполняться при проектировании газопроводов?
33. Какой из перечисленных параметров не учитывается при расчете газопроводов на прочность и устойчивость?
34. В каком случае при пересечении надземных газопроводов высоковольтными линиями электропередачи должны быть предусмотрены защитные устройства, предотвращающие падение на газопровод электропроводов при их обрыве?
35. В каком случае не предусматриваются защитные покрытия и устройства, обеспечивающие сохранность газопровода?
36. Допускается ли проектирование прокладки наружных газопроводов по стенам помещений категорий А и Б по взрывопожарной опасности? Если да, в каком случае?
37. Для каких категорий наружных газопроводов не допускается проектирование их прокладки по пешеходным и автомобильным мостам, построенным из негорючих материалов?
38. При каких условиях допускается проектирование транзитной прокладки наружных газопроводов?
39. Из каких материалов должен выполняться шкаф газорегуляторного пункта?
40. Чем должны оснащаться технологические устройства систем газораспределения и газопотребления?
41. Чем должны оснащаться предохранительные сбросные клапаны технологических устройств?
42. К каким зданиям допускается пристраивать газорегуляторные пункты?
43. Что должно быть учтено при проектировании помещений, в которых будет размещено газоиспользующее оборудование?
44. На каком расстоянии (в радиусе) от дверных и открывающихся оконных проемов следует размещать отключающие устройства на надземных газопроводах низкого давления, проложенных по стенам зданий и на опорах?
45. Где запрещается устанавливать отключающие устройства на внутренних газопроводах?
46. В состав групповых баллонных установки СУГ, служащие в качестве источников газоснабжения зданий различного назначения входят:
47. Что такое продольный профиль подземного газопровода и из чего он состоит.
48. Условные обозначения стояков на плане и аксонометрии.
49. Используя номограмму для определения диаметра газопровода какие необходимо иметь исходные данный
50. Для подбора регулятора давления ГРП необходимо знать:
51. Подбор фильтра для ШРП с регулятором давления
52. Классификация газорегуляторных пунктов по назначению.
53. По расположению газовые плиты различают…
54. По количеству горелок газовые плиты различают…
55. Условные обозначения на схеме:

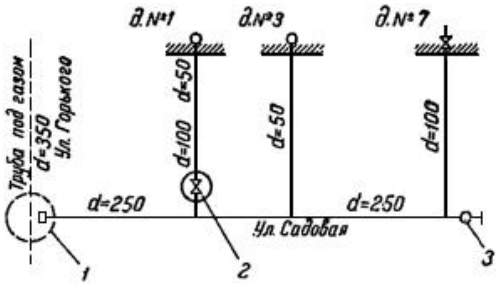

56. В какой документ заносятся данные материала и оборудования, необходимых для строительства объекта газификации?
57. Проектирование газопроводов проводится с учетом требований СП…
58. При выборе способа прокладки стальных газопроводов следует руководствоваться требованиями._____
59. Минимальная глубина заложения газопроводов в местах с усовершенствованным покрытием (асфальтобетонным, бетонным и др.) составляет не мерее _____м, а на участках без усовершенствованного покрытия — не менее _____м. Глубина заложения газопроводов может быть уменьшена до _____м, если над газопроводом нет движения транспорта.
60. Акт приемки законченного строительством объекта газораспределительной системы подписывают представители_____ подрядчика, проектной организации, эксплуатационной организации и _____ России.

2 ВАРИАНТ.

1. Количество тепла, выделяемое при сгорании при определенных условиях 1 кубического метра природного газа это:
2. Классификация газопроводов по давлению. Высокое давление 2 категории природного газа:
3. В зависимости от расположения относительно поверхности земли газопроводы классифицируются на:
4. В зависимости от вида транспортируемого газа различают газопроводы:
5. Газопроводы под железнодорожными и трамвайными путями, а также автодорогами:
6. Высоту от уровня земли до низа трубы газопровода, прокладываемого на опорах в непроезжей части территории, в местах прохода людей, следует принимать в свету, не менее:
7. Избыточное давление это:
8. Манометры сигнализирующие предназначены для измерения давления
9. Контрольно-измерительные приборы можно классифицировать по следующим основным признакам:
10. По метрологическому назначению приборы делятся на:
11. Промахами называются погрешности, которые:
12. Основной погрешностью прибора называется погрешность:
13. Долговечностью называется свойство прибора:
14. Как на строительном чертеже называют вид здания сбоку
15. Какая линия на строительном чертеже принята за нулевую отметку?
16. Какой масштаб не допускается к использованию на строительных чертежах?
17. В какой цвет должна быть окрашена наружная поверхность баллона для пропана:
18. В каких местах нельзя даже временно хранить запасные заправленные и пустые газовые баллоны? (2 правильных ответа)
19. Розжиг горелок тепловой установки (котла) запрещается при содержании кислорода в газопроводах данной установки:
20. Периодичность проверки срабатывания устройств защиты, блокировок и сигнализации:
21. Газорегуляторные установки размещают:
22. Минимальное расстояние от индивидуальной баллонной установки до дверных и оконных проемов цокольных и подвальных этажей должно составлять:
23. На маховиках запорной арматуры, применяемой в системах газоснабжения, должна быть указана следующая информация:

24. Горелки, в которых образование газо-воздушной смеси происходит за счет энергии струи газа называются:
25. Дать определение шумовой характеристики горелки.
26. Периодичностью с которой должны подвергаться текущему ремонту внутренние газопроводы и газовое оборудование (технические устройства), если в паспорте завода изготовителя нет ресурса эксплуатации и нет данных об его ремонте:
27. Определение тепловой мощности горелки.
28. Горелки, в которых образование газо-воздушной смеси происходит за счет энергии струи газа называются:
29. Дать определение шумовой характеристики горелки.
30. Периодичностью с которой должны подвергаться текущему ремонту внутренние газопроводы и газовое оборудование (технические устройства), если в паспорте завода изготовителя нет ресурса эксплуатации и нет данных об его ремонте:
31. Определение тепловой мощности горелки.
32. Краны шаровые изготавливаются диаметром:
33. Расстояние в свету между надземными резервуарами должно быть:
34. Установка бытовых баллонов со сжиженным углеводородным газом запрещена:
35. Составные части колонки

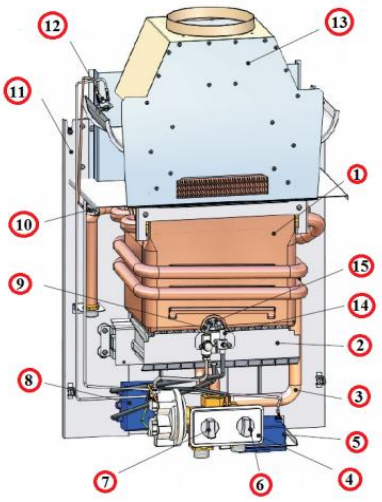

36. Составные части котла

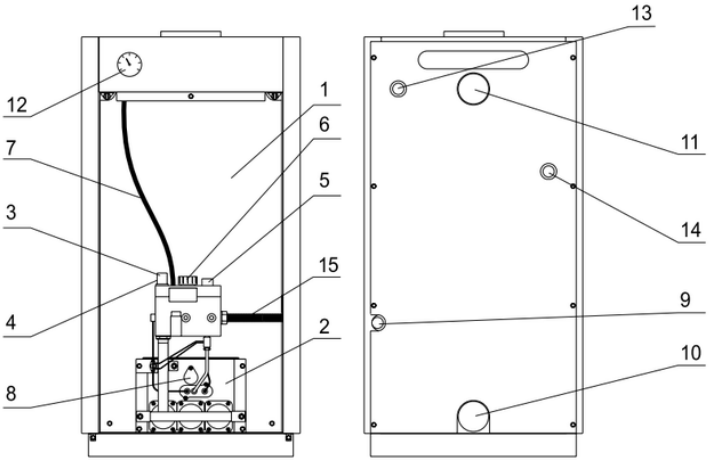

37. Какое проектное решение должно предусматриваться в случае пересечения надземных газопроводов с высоковольтными линиями электропередачи?
38. Какому из перечисленных требований должна соответствовать проектная документация на сети газораспределения?
39. Какое из перечисленных требований необходимо соблюдать при проектировании заглубления подводного перехода газопровода в дно пересекаемых водных преград?
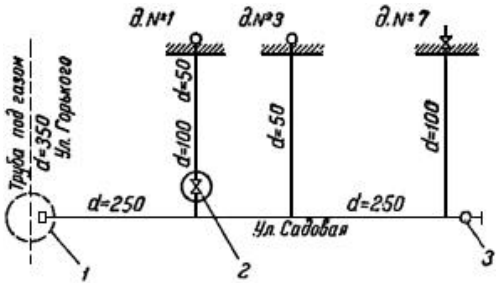
40. Какое проектное решение должно предусматриваться в случае пересечения полиэтиленовых газопроводов с нефтепроводами и теплотрассами?
41. Допускается ли проектирование прокладки наружных газопроводов по железнодорожным мостам?
42. Какие требования предъявляются к строительным конструкциям проектируемого здания газорегуляторного пункта?
43. Какие требования предъявляются Техническим регламентом о безопасности сетей газораспределения и газопотребления к конструкциям проектируемого зданий газорегуляторных пунктов, газорегуляторных пунктов блочных и пунктов учета газа?
44. На каких участках технологических устройств проектом должна предусматриваться установка продувочных газопроводов?
45. Что должно быть предусмотрено проектом газорегуляторного пункта в целях обеспечения взрывоустойчивости помещения для размещения линии редуцирования?
46. К каким зданиям допускается пристраивать газорегуляторные пункты блочные?
47. В каких местах необходимо предусматривать отключающие устройства на газопроводах?
48. В каких местах на внутренних газопроводах должны быть установлены отключающие устройства?
49. Надземные хранилища газа (СУГ):
50. В состав индивидуальных баллонных установки СУГ, служащие в качестве источников газоснабжения зданий различного назначения входят:
не менее четырех
51. Условные обозначения на плане газовых элементов.
52. Формула для определения расчетного расхода газа на участке газопровода:
53. В какой документ заносятся данные материала и оборудования, необходимых для строительства объекта газификации?
54. Проектирование газопроводов проводится с учетом требований СП…
55. При выборе способа прокладки стальных газопроводов следует руководствоваться требованиями…
56. Минимальная глубина заложения газопроводов в местах с усовершенствованным покрытием (асфальтобетонным, бетонным и др.) составляет не мерее _____, а на участках без усовершенствованного покрытия — не менее _____. Глубина заложения газопроводов может быть уменьшена до _____, если над газопроводом нет движения транспорта.
57. Акт приемки законченного строительством объекта газораспределительной системы подписывают представители_____ подрядчика, проектной организации, эксплуатационной организации и _____ России.
58. Для сетчатых фильтров максимально допустимый перепад давления не должен превышать 5000 Па, для волосяных- _____ Па.
59. Подбор ПЗК для ШРП с регулятором давления.
60. Условные обозначения на схеме: